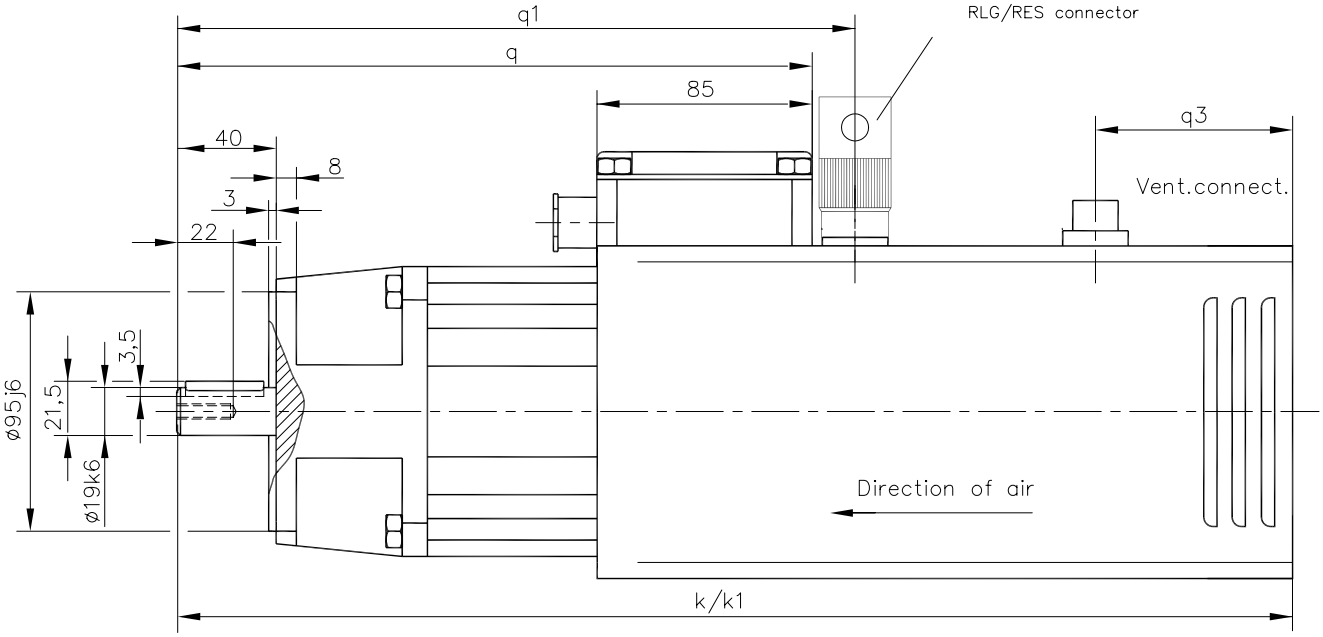

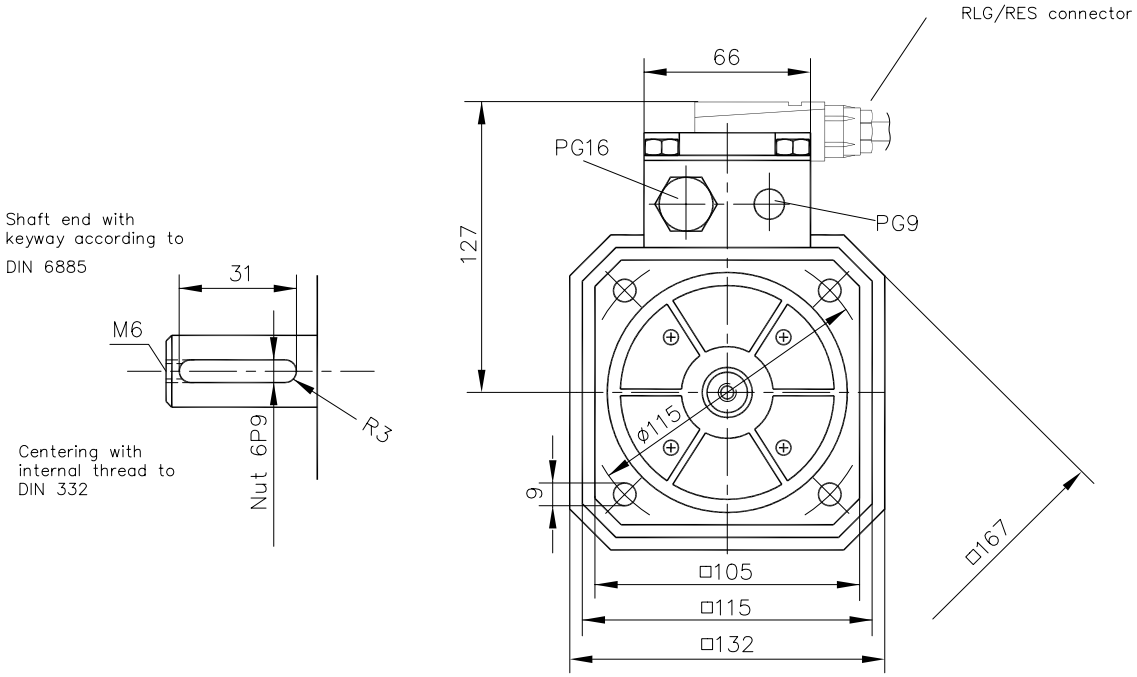

k1 with incremental encoder ROD 426

	Dimensions					Specifications (extract)						
	k	k1	q	q3	q1	M_0	M_n	I_{0rms}	K_{Trms}	K_E	R_{ph-ph}	L_{ph-ph}
Motor type	mm	mm	mm	mm	mm	Nm	Nm	A	Nm/A	V/1000min^{-1}	Ω	mH
SM(R) 56S-3000-BV	416	471	179	229	338	4,8	4,4	9,2	0,54	56,5	2,34	14,6
SM(R) 56M-3000-BV	456	511	219	269	378	9,2	8,3	17	0,56	58,1	0,85	7,2
SM(R) 56L-3000-BV	496	551	259	309	418	13,2	11,4	22,5	0,60	62,4	0,55	5,4